マグネットグリッパー SGM-HPm

把持面: Ø30mmと40mm

METAL

マグネットグリッパー SGM-HPm

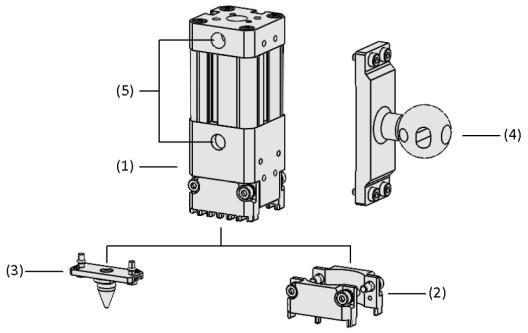

システムデザイン マグネットグリッパー SGM-HPm

業界特有のアプリケーションへの適合性

アプリケーション

- 穴の開いたシートメタルなどを安定して搬送可能な永久磁石内蔵のグリッパー
- シートなどの薄いワークに対しても高い保持力を実現
- ボディショップなど、様々な厚みの鋼板の積層工程に最適
- 立体成形された部品や、ボア周辺の精密さを求められる搬送にも対応

デザイン

- (1) 永久磁石を内蔵した堅牢なアルミハウジング、ワークの把持をサポートする補助パーツを使用可能
- 双安定設計: 2か所の圧縮エア供給口 (5) により、停電時にもマグネットの位置は「把持」または「開放」のまま維持可能
- 上面または側面に取付用のネジ接続口、オプションでホルダーシステム HTSを使用可能 (4)
- 厚みの異なるシートメタルや、立体成形された部品向けの補助パーツ (2)
- オプションのセンタリングピン (3) により、ボア周辺を正確に把持可能
- 磁石位置の確認や状態監視、二枚取り検知が可能な近接スイッチ (本体ハウジングへ取付け)

© J. Schmalz GmbH / 技術的な変更がある場合がございます / 上で生成された 13.12.2023

シュマルツに連絡してください。 Schmalz K.K / 〒224-0027 横浜市都筑区大棚町3001-7/ +81 45 565-5150 / schmalz@schmalz.co.jp

マグネットグリッパー SGM-HPm

把持面: Ø30mmと40mm

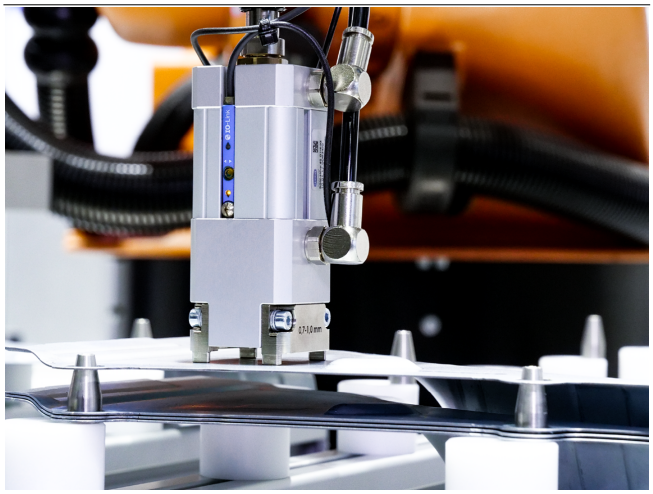

SGM-HPmを使用した特に薄い金属シートの搬送

製品特徴

- 永久磁石を使用しているため、停電時でも把持状態の維持が可能
- 薄いワークに対しても高い保持力を発揮
- ボディショップなど、車体製造における様々なアプリケーションに対応する丈夫なアクセサリとセンサをラインアップ
- 溶接工程での使用も想定した堅牢な設計
- 側面からもツーリング接続が可能なため、高い拡張性を実現

発注コード マグネットグリッパー SGM-HPm

SGM-HPm	–	40	–	G1/4-IG
1		2		3

1 – 製品仕様

タイプ	種類
SGM-HPm	マグネットグリッパー、モジュール式

2 – グリッパーサイズ

タイプ	把持面
(例) 40	Ø 40 mm

3 – 上面取付口

タイプ	ネジ径
(例) G1/4-IG	平行G1/4メネジ

マグネットグリッパー SGM-HPmは組立済みで納品されます。納品内容は以下の通りです。

- マグネットグリッパー SGM-HPm
- 厚みの薄いワークに対しても高い把持力をもつグリッパー

スペアパーツ: 補助パーツ

アクセサリ: ホルダーシステム HTS、補助パーツ (立体成形品向け) 、センタリングピン (要問合せ) 、補助パーツ (厚みの異なるシートの積層用)

発注データ マグネットグリッパー SGM-HPm

型式	製品コード
SGM-HPm 30 G1/8-IG	10.01.17.00612
SGM-HPm 40 G1/4-IG	10.01.17.00634

発注データ スペアパーツ マグネットグリッパー SGM-HPm

型式	スペアパーツ	
GR-E SGM-HPm 30 max. SET	把持部 SGM	10.01.17.00676
GR-E SGM-HPm 40 max. SET	把持素子 SGM	10.01.17.00650

シュマルツに連絡してください。 Schmalz K.K / 〒224-0027 横浜市都筑区大棚町3001-7/ +81 45 565-5150 / schmalz@schmalz.co.jp

マグネットグリッパー SGM-HPm

把持面: Ø30mmと40mm

発注データ アクセサリ マグネットグリッパー SGM-HPm

型式	把持部シート厚0.5～0.7mm	把持部シート厚0.7～1.0mm	把持部シート厚 0.7～1.0mm	把持部シート厚 1.0～1.5mm	センターポイント
SGM-HPm 30 G1/8-IG	10.01.17.00685	10.01.17.00684	-	-	10.01.17.00690
SGM-HPm 40 G1/4-IG	-	-	10.01.17.00648	10.01.17.00657	10.01.17.00659

型式	アクセサリ	
NAEH-SCHA SMAGN 10-30V-DC	近接スイッチ	10.01.17.00614
SET SGM-HPm EINR	マウンティングセット近接スイッチ	10.01.17.00647
SDI IOL M12-5 24V-DC 24V-DC	スマートデバイスインターフェース	21.10.02.00017
NAEH-SCHA SMAGN-PNP S051	近接スイッチ PNP	10.01.17.00199
NAEH-SCHA SMAGN-NPN S050	近接スイッチ NPN	10.01.17.00215
ASK-S B-M8-4 1500 S-M12-4 PUR	接続ケーブル、M8-4ソケット、M12-4プラグ、1.5m、PUR、ストレート	21.04.05.00075

型式	アクセサリ	
HTS-AE SGM-HPm 30/40 OP MS	ホルダーシステム	10.01.17.00645
HTS-AE SGM-HPm 30/40 OP MA	ホルダーシステム	10.01.17.00642
HTS-A2 SGM-HP 30/40 OP	ホルダーシステム	10.01.17.00567
HTS-A3 SGM-HP 30/40 OP	ホルダーシステム	10.01.17.00557
HTS-A3 D SGM 50/70 OP	ホルダーシステム	10.01.17.00583
HPS-SGM-HP 2M8 30/40 OP	ホルダーシステム	10.01.17.00651

テクニカルデータ マグネットグリッパー SGM-HPm

型式	保持力 [N]	残留保持力 [N]	最大保持力に対する最適なシート厚 [mm]	作動圧	設置場所	制御バルブ	作動温度	本体質量 [g]
SGM-HPm 30 G1/8-IG	160	0.3	2	2.5 ~ 6.0 bar	BEL	双安定	5 ~ 70 °C	278
SGM-HPm 40 G1/4-IG	317	0.3	2	2.5 ... 6.0 bar	BEL	双安定	5 ... 70 °C	460

シュマルツに連絡してください。 Schmalz K.K / 〒224-0027 横浜市都筑区大棚町3001-7/ +81 45 565-5150 / schmalz@schmalz.co.jp

マグネットグリッパー SGM-HPm

把持面: Ø30mmと40mm

デザインデータ マグネットグリッパー SGM-HPm

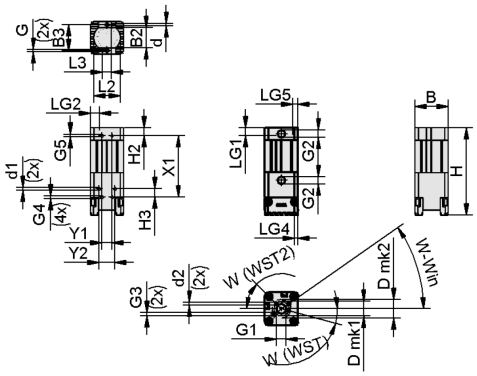

SGM-HPm

シュマルツに連絡してください。 Schmalz K.K / 〒224-0027 横浜市都筑区大棚町3001-7/ +81 45 565-5150 / schmalz@schmalz.co.jp

マグネットグリッパー SGM-HPm

把持面: Ø30mmと40mm

デザインデータ マグネットグリッパー SGM-HPm

型式	B [mm]	B2 [mm]	B3 [mm]	d [mm]	d1 [mm]	d2 [mm]	D mk1 [mm]	D mk2 [mm]	G	G1	G2	G3	G4	G5
SGM-HPm 30 G1/8-IG	30	15.0	22	3.1	3.1	3.1	17.6	22	M3	G1/8-F	G1/8-IG	M5-F	M4-IG	M4-F
SGM-HPm 40 G1/4-IG	40	24.2	31	3.1	3.1	3.1	17.6	22	M3	G1/4-F	G1/8-IG	M5-F	M4-IG	M4-F

型式	H [mm]	H2 [mm]	H3 [mm]	L2 [mm]	L3 [mm]	LG1 [mm]	LG2 [mm]	LG4 [mm]	LG5 [mm]	X1 [mm]	Y1 [mm]	Y2 [mm]	ダブルウィン [°]	W (WST2) [°]	W (WST) [°]
SGM-HPm 30 G1/8-IG	105.3	9.7	10	21	10.0	9	6	5	5	74	12	19	35	45	15
SGM-HPm 40 G1/4-IG	105.3	9.7	10	32	10.6	8	6	5	5	74	12	19	35	45	15

マルチメディアによる製品紹介

メディア	リンク
製品紹介映像	https://vimeo.com/760284010 https://vimeo.com/803893186

シュマルツに連絡してください。 Schmalz K.K / 〒224-0027 横浜市都筑区大棚町3001-7/ +81 45 565-5150 / schmalz@schmalz.co.jp